NB TANK 112

Preparatori di A.C.S. inox con intercapedine totale con sistema TANK IN TANK.

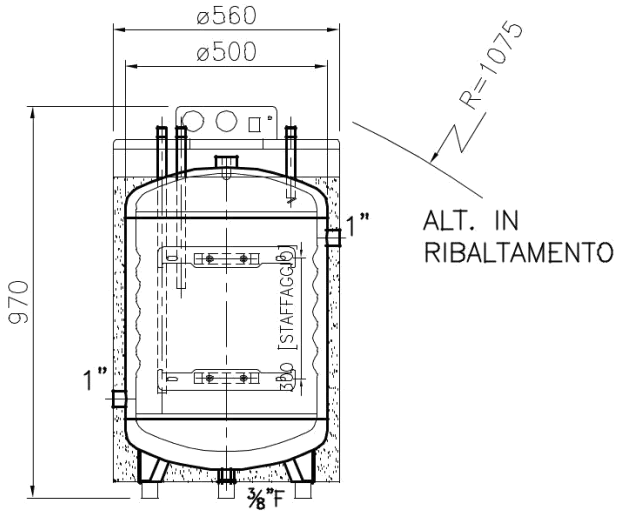

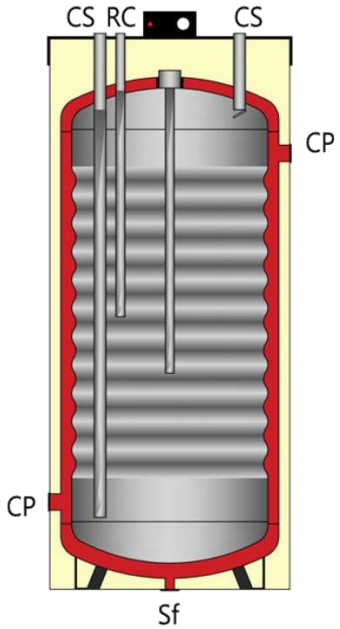

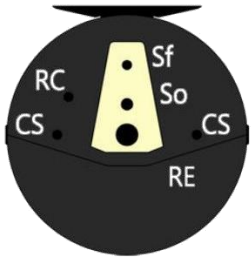

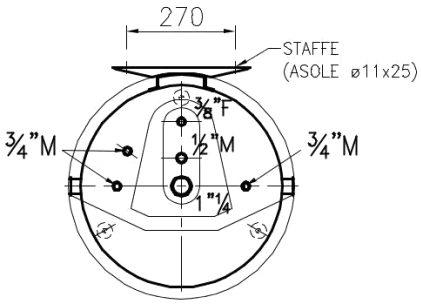

CP Connessione circuito primario
CS Connessione circuito secondario
RE Connessione resistenza elettrica
So Sonda
Sf Sfiato
RC Connessione ricircolo

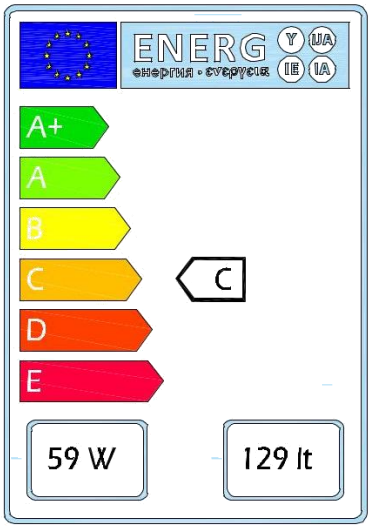

A richiesta si possono eseguire coibentazioni in cl. A

DATI TECNICI	ACCUMULO			ACC. A.C.S.
PED_Direttiva Europea 2014/68/UE	Art.4.3			
Capacità effettiva: litri	129			101
Superficie di scambio: m²	-			-
Pressione MAX di esercizio: bar	6			9
Temperatura di esercizio: °C	minima: +15 massima: +99			
Materiale:	S235JR EN 10025			AISI 316
Trattamento :	INTERNO: GREZZO ESTERNO: ANTIRUGGINE			DEC. E PASS.
Fluido ammesso:	Acqua tecnica			A.C.S.
Coibentazione:	Poliuretano rigido sp.30mm non removibile			
Finitura:	ABS colore grigio			
Peso teorico serbatoio a vuoto:	70 kg			